BESTAR

MODEL: MODÈLE: *MODELO*

WWW.BESTAR.CA : 1-888-8BESTAR (1 888 823-7827)

26193-110009-120009-130009
26193-110017-120017-130017
26193-110047-120047-130047

ASSEMBLY INSTRUCTIONS

INSTRUCTIONS D'ASSEMBLAGE

INSTRUCCIONES DE ENSAMBLAJE

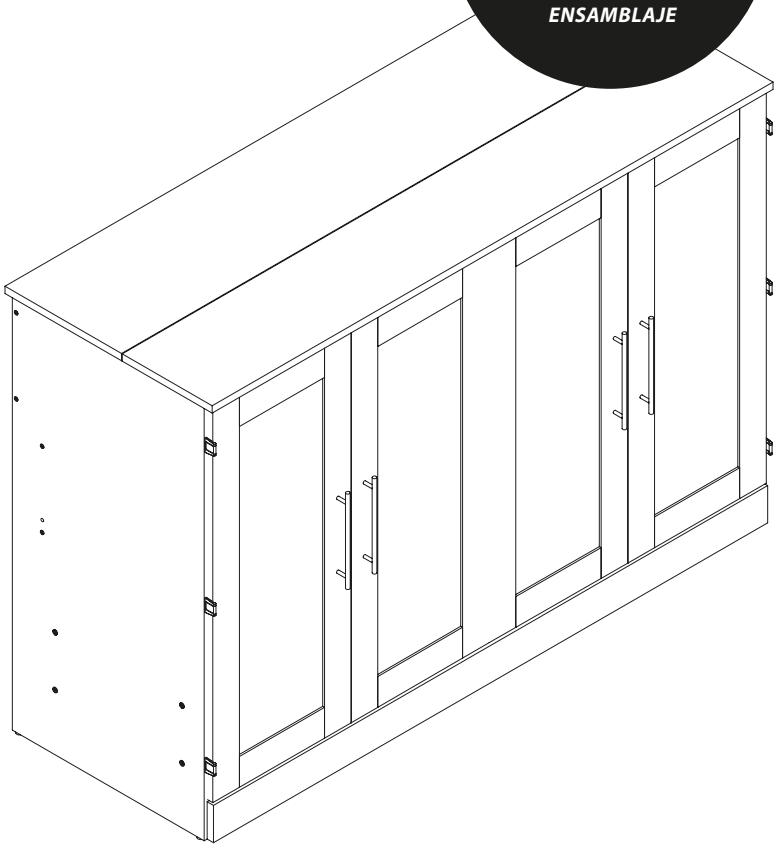

Thank you for choosing a BESTAR product.
Your total satisfaction is our #1 priority.

Customer Service and warranty information

Should you have a problem or need more information concerning the warranty, **do not call to the place of purchase.**
Please call our customer service department for immediate assistance using the following toll free number:
Monday to Thursday: 8 a.m. to 8 p.m. E.S.T. / Friday: 8 a.m. to 4 p.m. E.S.T. / Saturday and Sunday: 9 a.m. to 4 p.m. E.S.T.

Please have your assembly instruction manual on hand when you call. BESTAR products are warranted to the original purchaser against defects in material or workmanship in the furniture. Defects as mentioned in this warranty refer to any imperfections which may impair the use of the product. Our warranty is expressly limited to the replacement of furniture parts and components for 1 year following the date of purchase. BESTAR will replace any part that is defective. This warranty applies under conditions of normal use. Our furniture products are not intended for outdoor use. The warranty does not cover defects caused by improper assembly or disassembly, defects occurring after purchase due to product modifications, intentional damage, accident, misuse, exposure to the elements and labor or assembly costs. Bestar reserves the right to request proof of purchase to document a warranty claim. In no event shall BESTAR be liable for incidental or consequent damages resulting from the misuse of the product. This warranty is not transferable and is valid only in Canada and the United States excluding Alaska, Hawaii and Puerto Rico.

PROBLEMS OR INFORMATION

POUR TOUT PROBLÈME OU INFORMATION

PROBLEMA O INFORMACION

www.bestar.ca
1-888-823-7827

MERCI D'AVOIR CHOISI LES PRODUITS BESTAR.
VOUS SATISFAIRE EST NOTRE PRIORITÉ.

Service à la clientèle et informations relatives à la garantie

Si vous rencontrez un problème ou si vous souhaitez de plus amples informations concernant votre garantie, **ne vous adressez pas au magasin où vous avez effectué votre achat. Pour obtenir une aide immédiate, veuillez appeler notre service après-vente au numéro sans frais :**
Lundi au jeudi : 8 h à 20 h HNE / Vendredi : 8 h à 16 h HNE / Samedi et dimanche : 9 h à 16 h HNE

Veuillez avoir en main le manuel d'instructions lors de votre appel. La garantie des produits BESTAR est valide, pour l'acheteur original, en cas de défaut de matériel ou de fabrication. Les défauts couverts par cette garantie incluent toutes les imperfections qui ont pour conséquence une utilisation non appropriée du produit. Notre garantie est expressément limitée au remplacement des composants et des éléments de meubles pour une durée de 1 an suivant la date de l'achat. BESTAR s'engage à remplacer tout élément défectueux. Cette garantie s'inscrit dans le cadre d'une utilisation du produit dans des conditions normales. Nos meubles ne sont pas destinés à être utilisés à l'extérieur. La garantie ne couvre pas les défauts générés par un assemblage ou un démontage non conforme, les défauts apparus suite à des modifications apportées au produit, à des dommages intentionnels, à un accident, une mauvaise utilisation, l'utilisation à l'extérieur, ni les coûts de main d'œuvre ou d'assemblage. Bestar se réserve le droit d'exiger une preuve d'achat afin de documenter la réclamation. La société BESTAR ne pourra être tenue, en aucun cas, responsable de dommages indirects ou consécutifs, suite à une mauvaise utilisation du produit. Cette garantie ne peut être transférée et est valide au Canada et aux États-Unis sauf Hawaï, Puerto Rico et Alaska.

Gracias por elegir un producto BESTAR.
Su entera satisfacción es nuestra prioridad N°1.

Servicio de atención al cliente e información sobre la garantía

Si tiene algún problema y necesita más información sobre la garantía, no vaya al lugar donde realizó la compra.
Llame a nuestro departamento de atención al cliente para recibir ayuda inmediata utilizando nuestro servicio de llamada gratuita :
De lunes a jueves : de 8H00 AM a 8H00 PM EST / Viernes : de 8h00 AM a 4H00 PM EST / Sábado y domingo : de 9h00 AM a 4H00 PM EST

Cuando llame, tenga a mano su manual de instrucciones de montaje. Los productos BESTAR están garantizados para el comprador original contra defectos en el material o en la confección del mueble. Los defectos, tal como se describen en esta garantía incluyen toda imperfección que pueda impedir el uso del producto. Nuestra garantía se limita expresamente al reemplazo de las partes y componentes del mueble defectuosos por 1 año a partir de la fecha de compra. BESTAR remplazará cualquier pieza defectuosa. Esta garantía se aplica según las condiciones de uso normal. Nuestros productos no están diseñados para ser utilizados al aire libre. La garantía no cubre defectos causados por ensamblaje o desensamblaje incorrectos, defectos ocurridos luego de la compra por la modificación del mueble, daños intencionales, accidentes, uso incorrecto, exposición a los agentes naturales ni costos derivados de la fabricación o ensamblaje. Bestar se reserva el derecho de solicitar una factura de compra para poder extender un reclamo de garantía. Bajo ninguna circunstancia BESTAR será responsable de los daños accidentales o consecuentes que pudieran resultar del uso incorrecto del producto. Esta garantía es intransferible y se aplica solamente a Canadá y los Estados Unidos.

HEAD OFFICE AND FACTORY / SIÈGE SOCIAL ET USINE / *CASA CENTRAL Y FÁBRICA*
4220, RUE VILLENEUVE, LAC-MÉGANTIC, QC. CANADA G6B 2C3 TÉL. : (819) 583-1017
WWW.BESTAR.CA : 1-888-8BESTAR (1 888 823-7827)

two people are required to assemble and move this model.
deux personnes sont requises pour assembler et déplacer ce modèle.
se necesitan dos personas para ensamblar y desplazar este mueble.

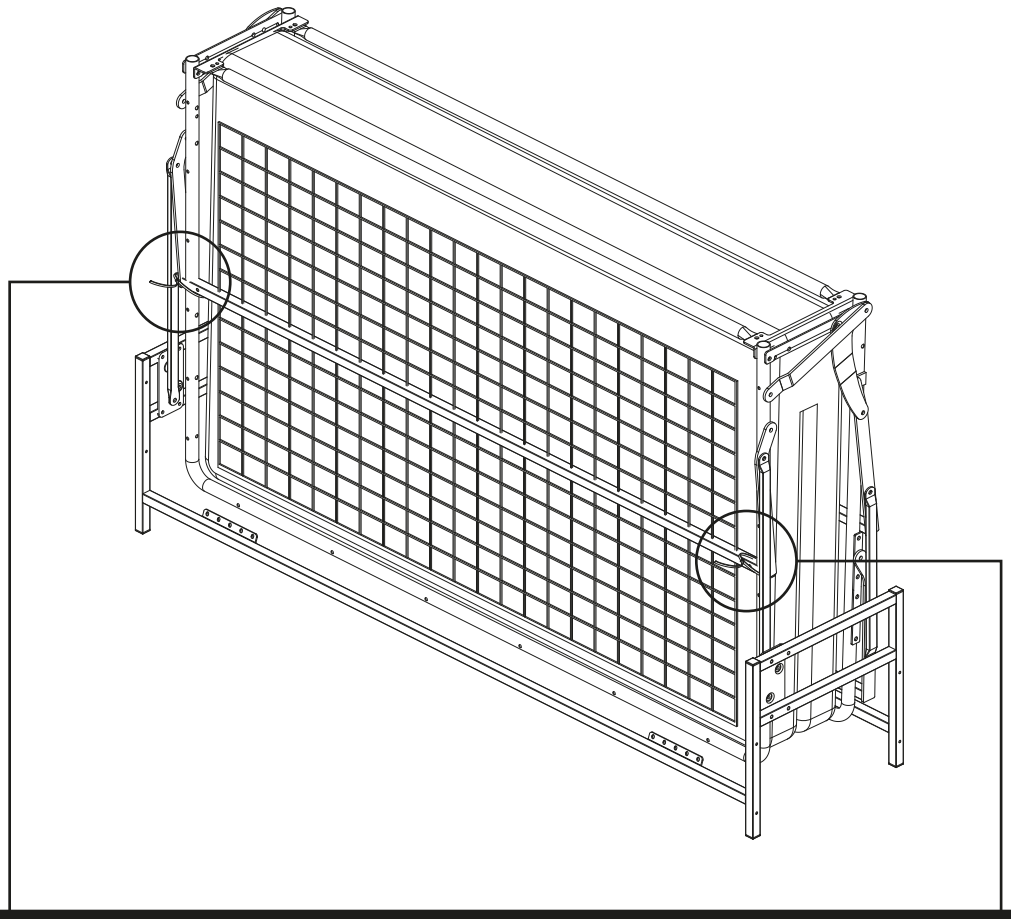

IMPORTANT / IMPORTANTE

Maximum weight supported: 750 lbs distributed

To avoid injury, do not remove the plastic fasteners (tie wraps) before completing the installation of the folding bed mechanism in the cabinet.

Poids maximum supporté : 750 lbs distribuées

Pour éviter des blessures, ne pas enlever les attaches de plastique (tie wraps) avant d'avoir complété l'installation du mécanisme de lit pliant dans le cabinet.

Máximo peso soportado: 750 lbs distribuidas

Para evitar lesiones, no remueva los sujetadores de plástico (tie wraps) antes de finalizar la instalación del mecanismo de cama plegable en el gabinete.

PARTS / PIÈCES / *PIEZAS*

CODE / CÓDIGO	QTY / QTÉ / CANT.	CODE / CÓDIGO	QTY / QTÉ / CANT.	CODE / CÓDIGO	QTY / QTÉ / CANT.	CODE / CÓDIGO	QTY / QTÉ / CANT.
30	1	70	1	83	1		
31	1	71	1	84	1		
40	1	80	1	PC-7595	2		
41	1	81	1	PC-7594	2		

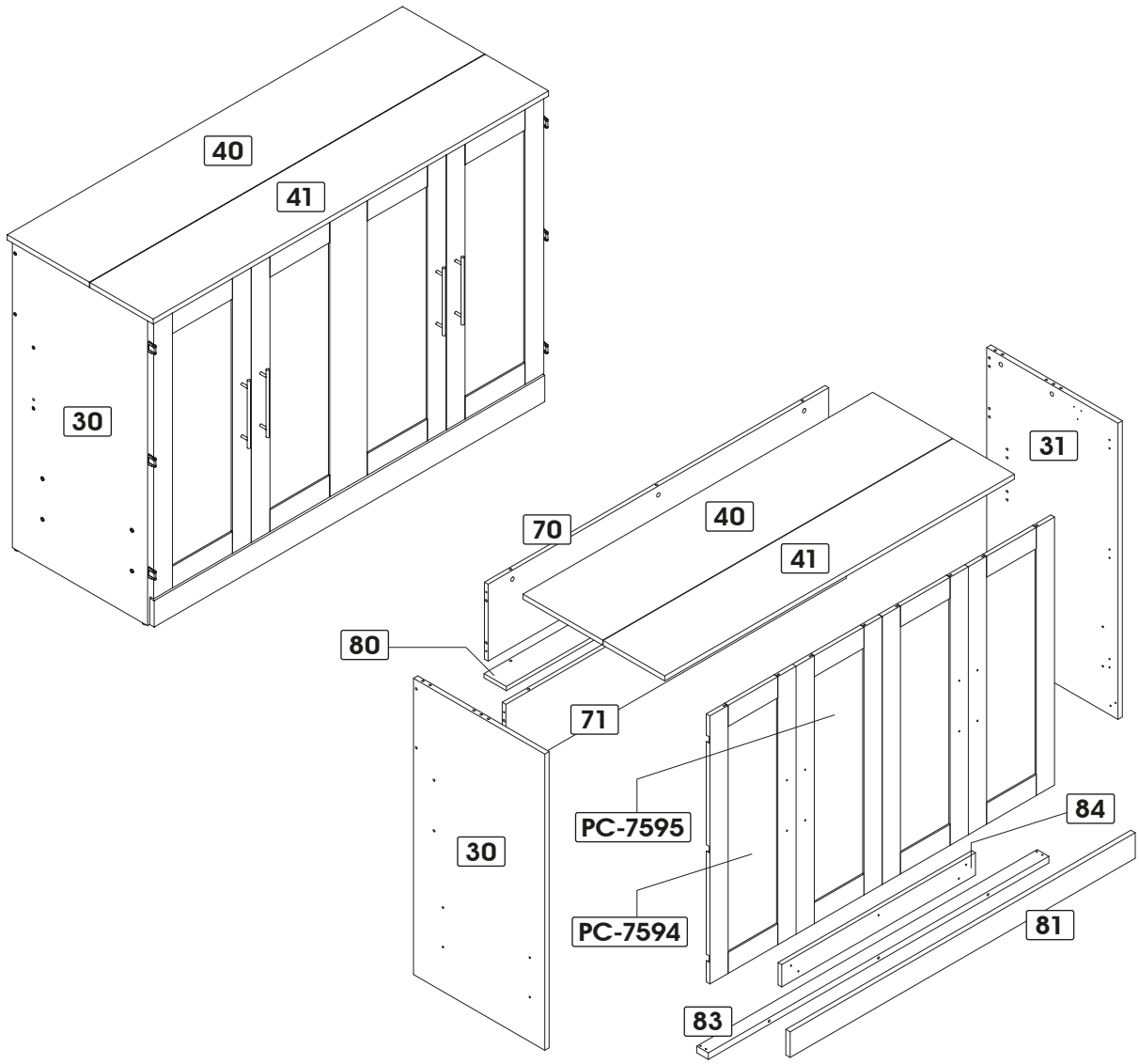

IMPORTANT NOTICE / NOTE IMPORTANTE / *NOTA IMPORTANTE*

Group together all the hardware required for each step as the assembly of your piece of furniture is progressing.

Regroupez toutes les quincailleries requises pour chaque étape de façon à vous assurer de tout installer au bon moment.

Reúna todas la ferretería necésarias para cada una de las etapas de montaje, para asegurar una correcta instalación en el momento adecuado.

HARDWARES IN BOX 1 / QUINCAILLERIES DANS LA BOÎTE 1 / *FERRETERÍA EN CAJA 1*

CODE / CÓDIGO	QTY / QTÉ / CANT.	CODE / CÓDIGO	QTY / QTÉ / CANT.	CODE / CÓDIGO	QTY / QTÉ / CANT.	CODE / CÓDIGO	QTY / QTÉ / CANT.
AC-984 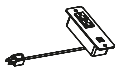	1	CH-1075 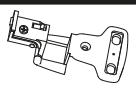	6	GO-796	16	LO-109 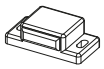	4
BS-1068R	1	CH-1078	6	H-03	13	PL-149	4
CA-99	7	CH-1079	4	H-36 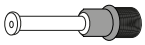	13	PO-959	4
CA-100	8	CH-1080	4	KI-932-H 3/4 in/po (18 mm)	8	ST-760 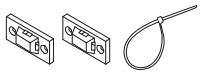	1
CH-1077	4	EQ-1081	2	PA-844 1 in/po (25 mm)	4		

REAL SIZE / GRANDEUR RÉELLE / *TAMAÑO REAL*

CODE / CÓDIGO	QTY / QTÉ / CANT.	CODE / CÓDIGO	QTY / QTÉ / CANT.
VC-204 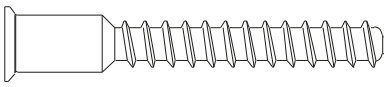 2 in/po (50 mm)	11	VH-305 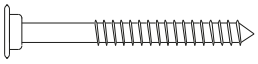 1 1/4 in/po (33 mm)	5
VE-244 3/8 in/po (10 mm)	12	VP-218 1/2 in/po (13 mm)	4
VE-1082 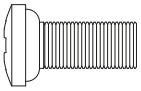 1/2 in/po (12 mm)	12	VP-221 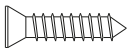 5/8 in/po (16 mm)	36
VF-232 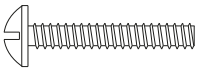 7/8 in/po (22 mm)	8	VR-210 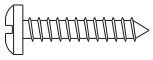 5/8 in/po (16 mm)	10
VF-1067 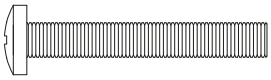 1 1/4 in/po (32 mm)	8	VR-213 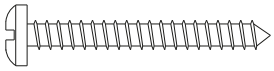 1 in/po (32 mm)	5

IMPORTANT NOTICE / NOTE IMPORTANTE / *NOTA IMPORTANTE*

Main hardware system. Installation steps / Système de quincaillerie principal. Étapes d'installation.
Sistema principal de ferretería. Etapas de instalación.

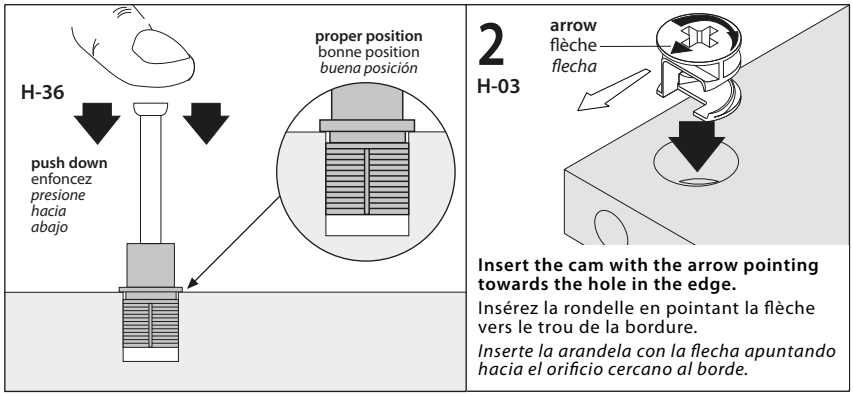

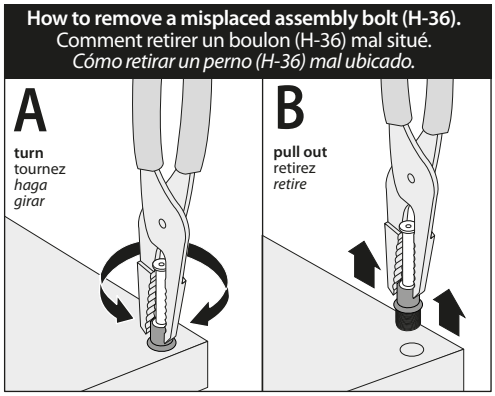

Main hardware system. Assembly steps / Système de quincaillerie principal. Étapes d'assemblage.
Sistema principal de ferretería. Etapas de ensamblaje.

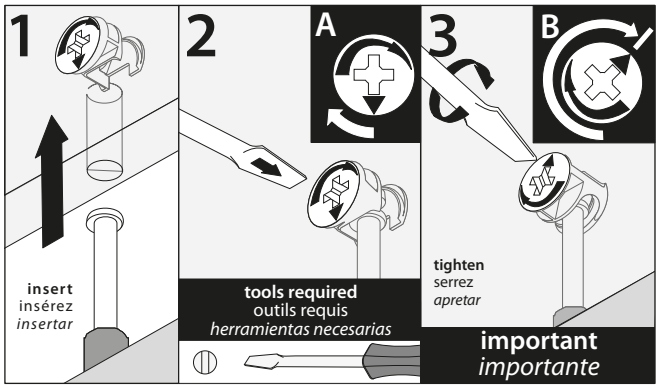

Make sure to properly tighten each cam to ensure furniture solidity. Otherwise, parts could be damaged or the user could be injured.

Assurez-vous de bien resserrer chaque rondelle pour assurer la solidité du meuble. Dans le cas contraire, des pièces pourraient être endommagées ou l'utilisateur pourrait se blesser.

Asegúrese de apretar bien cada arandela para garantizar la solidez del mueble. De lo contrario, las piezas pueden dañarse o causar un accidente.

PROBLEMS OR INFORMATION
POUR TOUT PROBLÈME OU INFORMATION
PROBLEMAS O INFORMACIÓN

www.bestar.ca
1888 823-7827

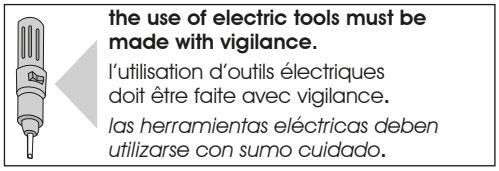

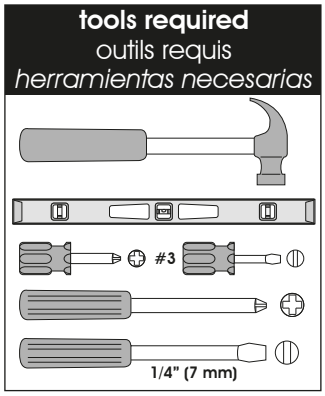

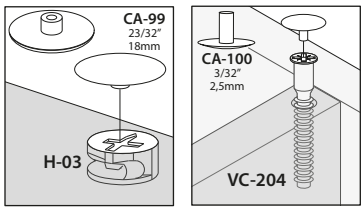

When you have completed the assembly of your new furniture, install the plastic caps

Lorsque vous avez complété l'assemblage de votre meuble, installez les capuchons de plastique

Una vez que haya ensamblado el mueble, coloque los capuchones de plástico.

1

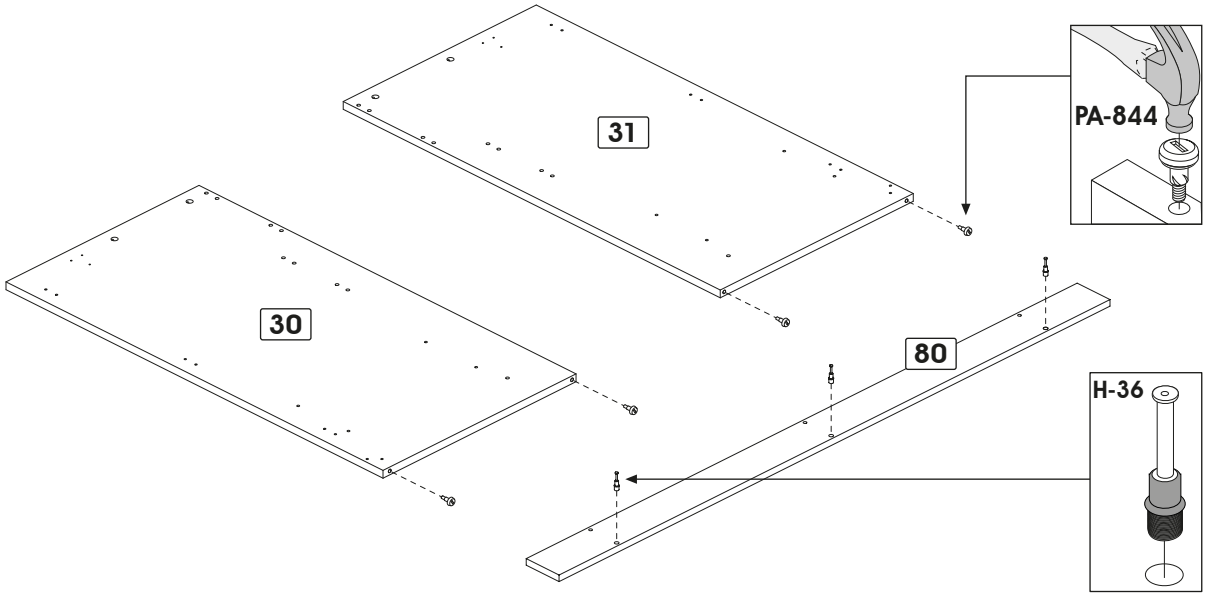

2

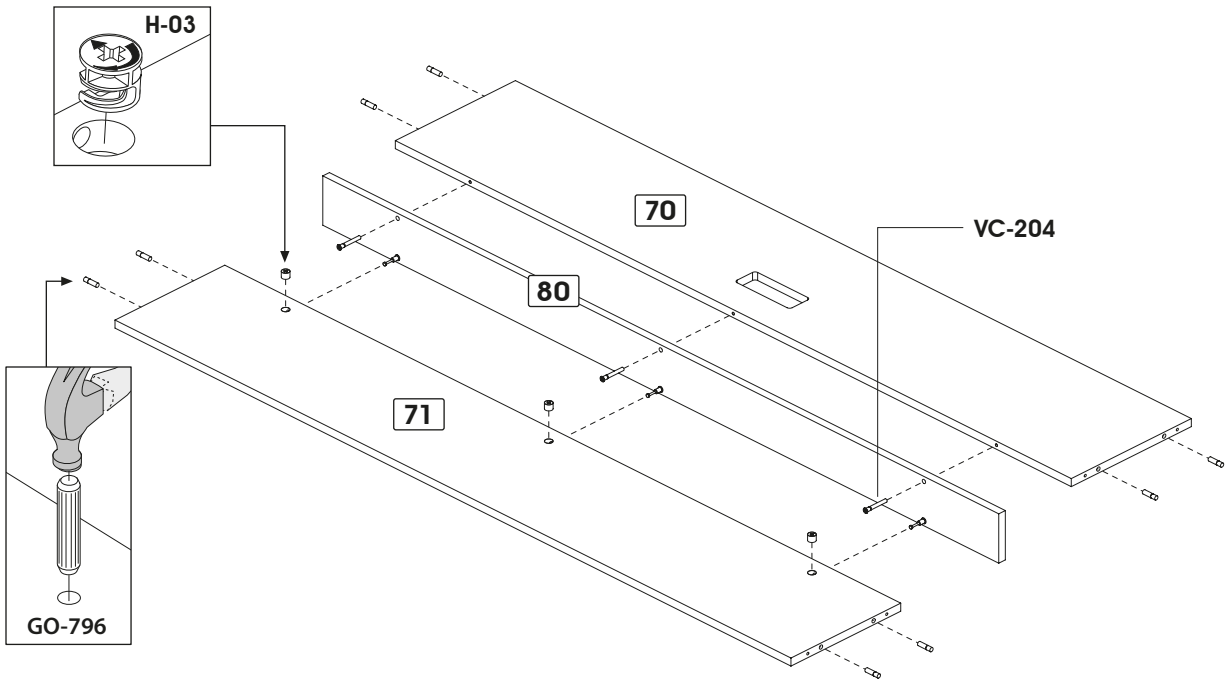

1

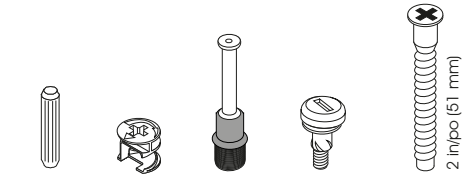

Code / Código	GO-796	H-03	H-36	PA-844	VC-204
Qty / Qté / Cant.	**x 8**	**x 3**	**x 3**	**x 4**	**x 3**

1

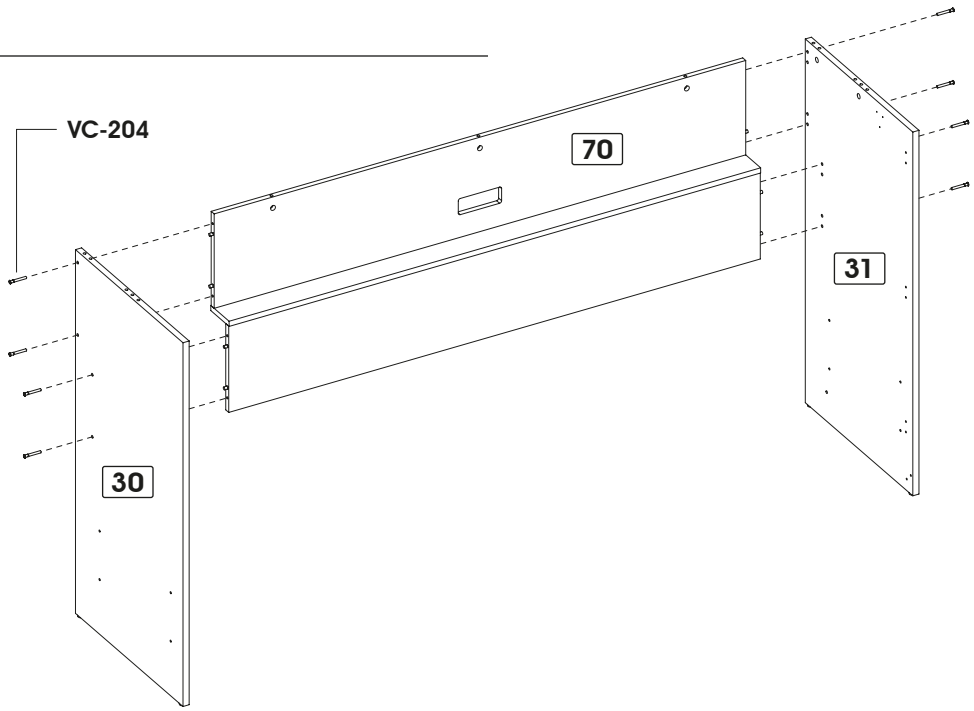

2

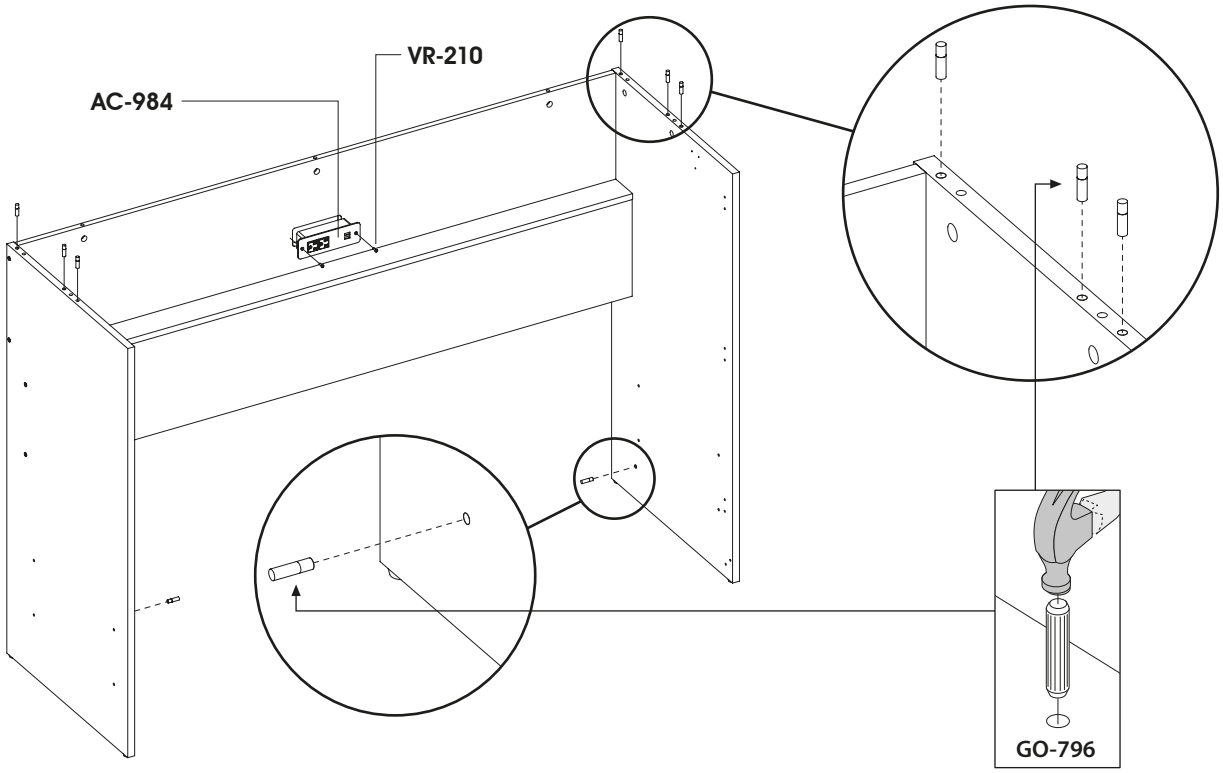

2

		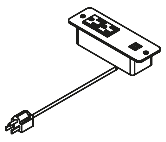	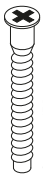 2 in/po (51 mm)	5/8 in/po (16 mm)
Code / Código	GO-796	AC-984	VC-204	VR-210
Qty / Qté / Cant.	**x 8**	**x 1**	**x 8**	**x 2**

1

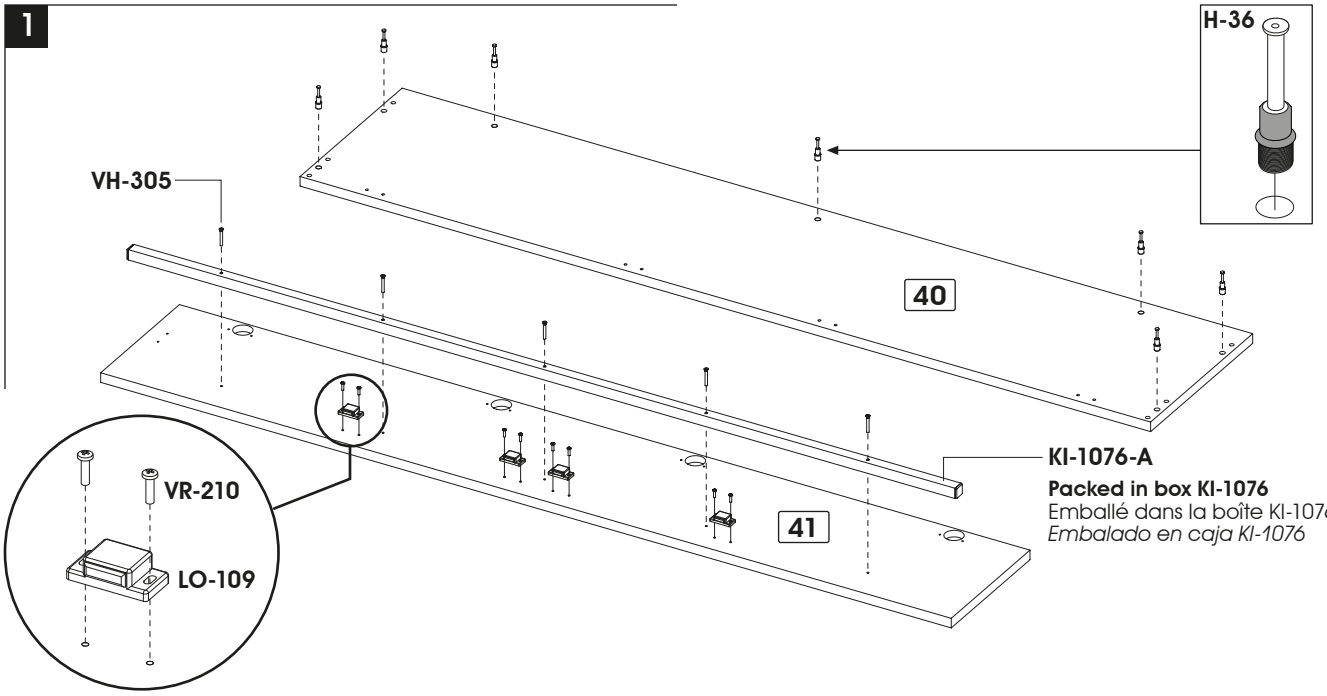

2

4x

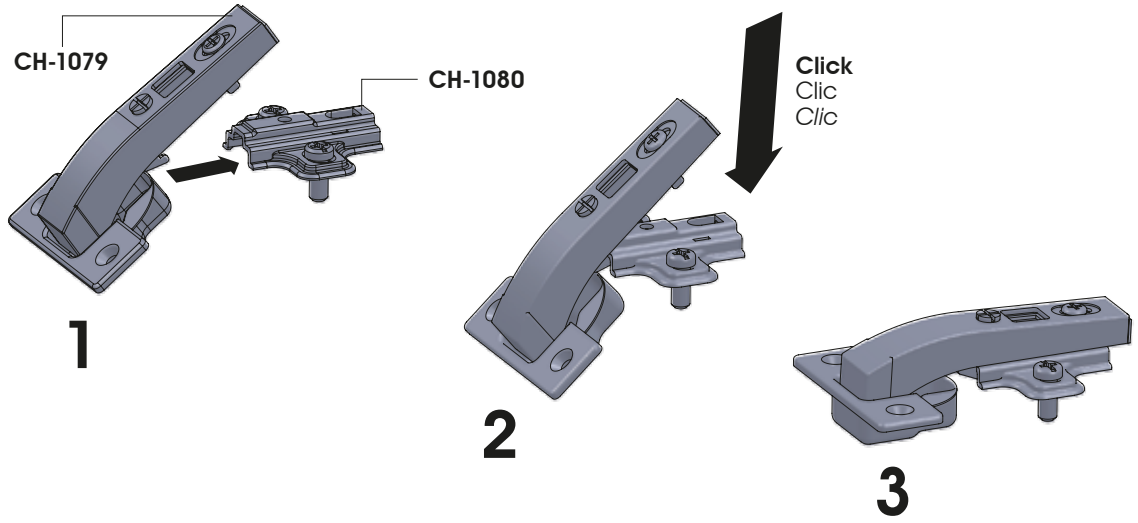

3

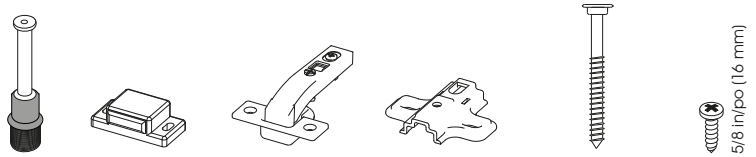

Code / Código	H-36	LO-109	CH-1079	CH-1080	VH-305	VR-210
Qty / Qté / Cant.	**x 7**	**x 4**	**x 4**	**x 4**	**x 5**	**x 8**

1

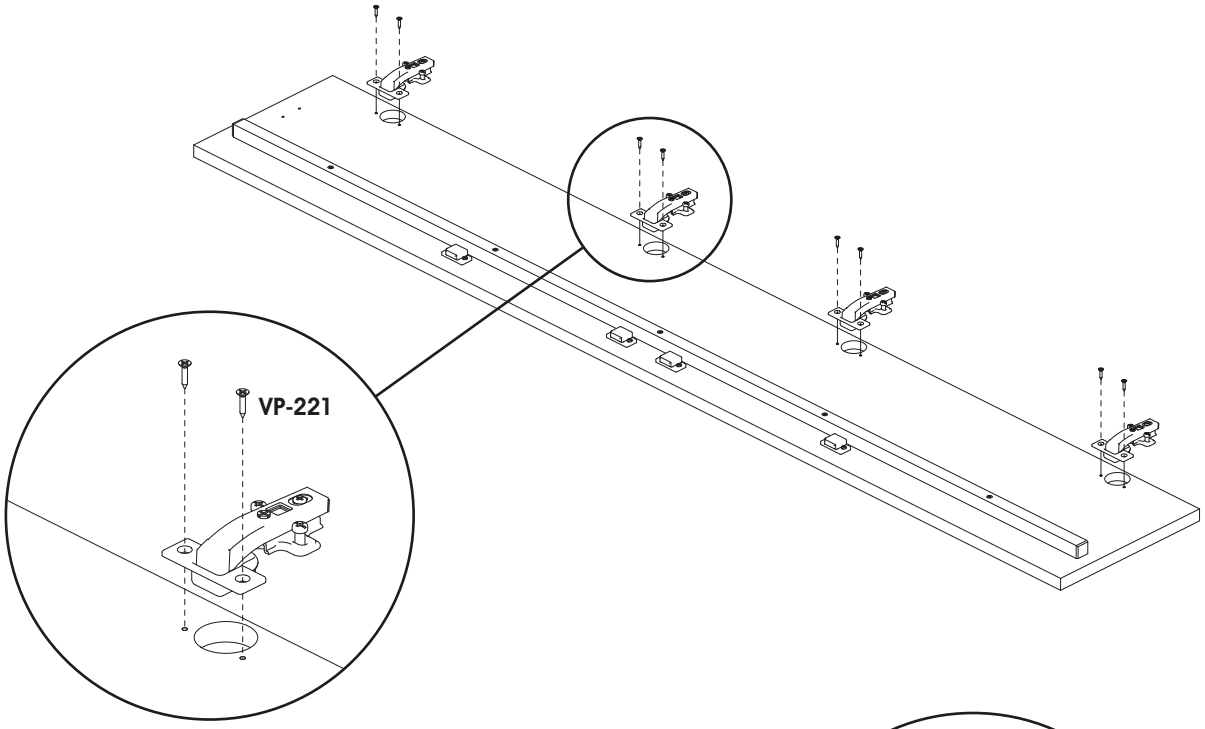

2

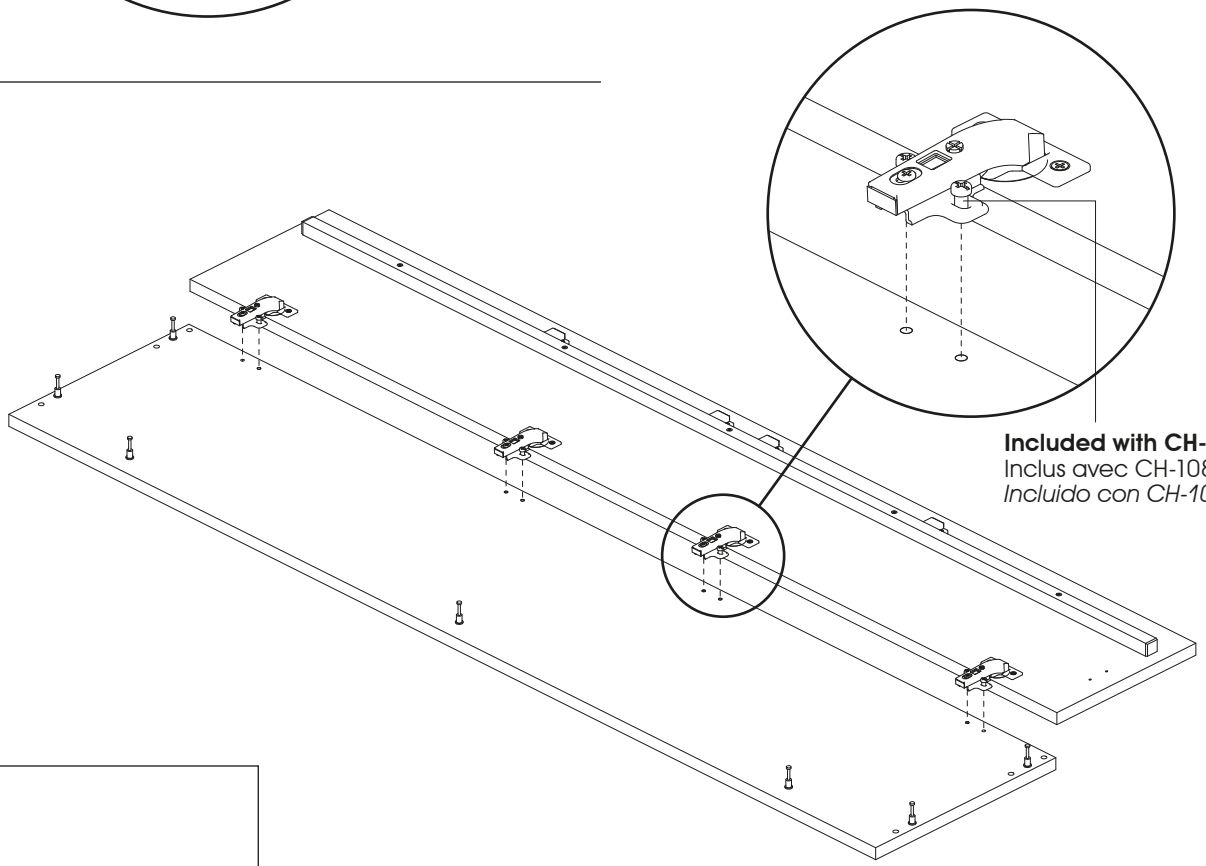

Included with CH-1080
Inclus avec CH-1080
Incluido con CH-1080

4

Code / Código	VP-221
Qty / Qté / Cant.	**x 8**

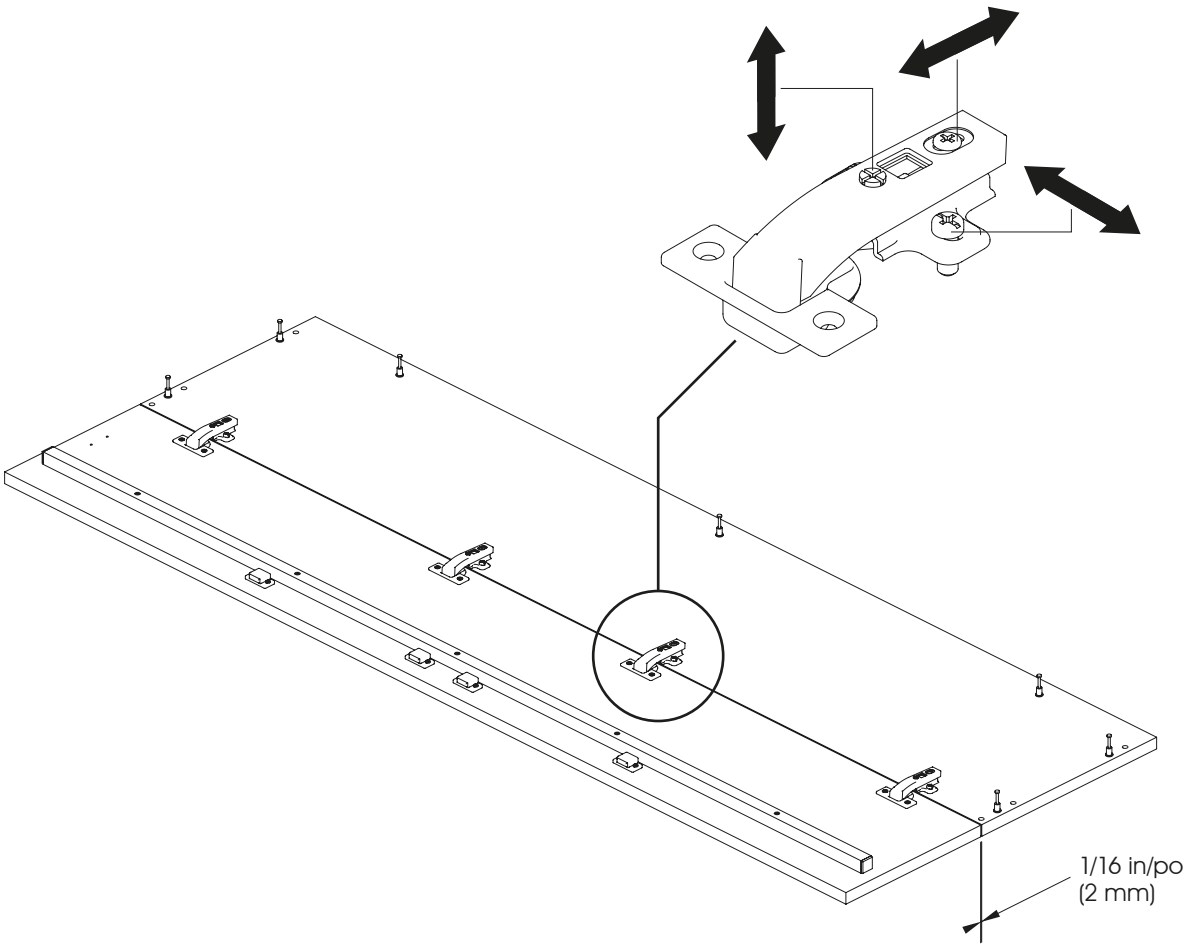
1/16 in/po
(2 mm)

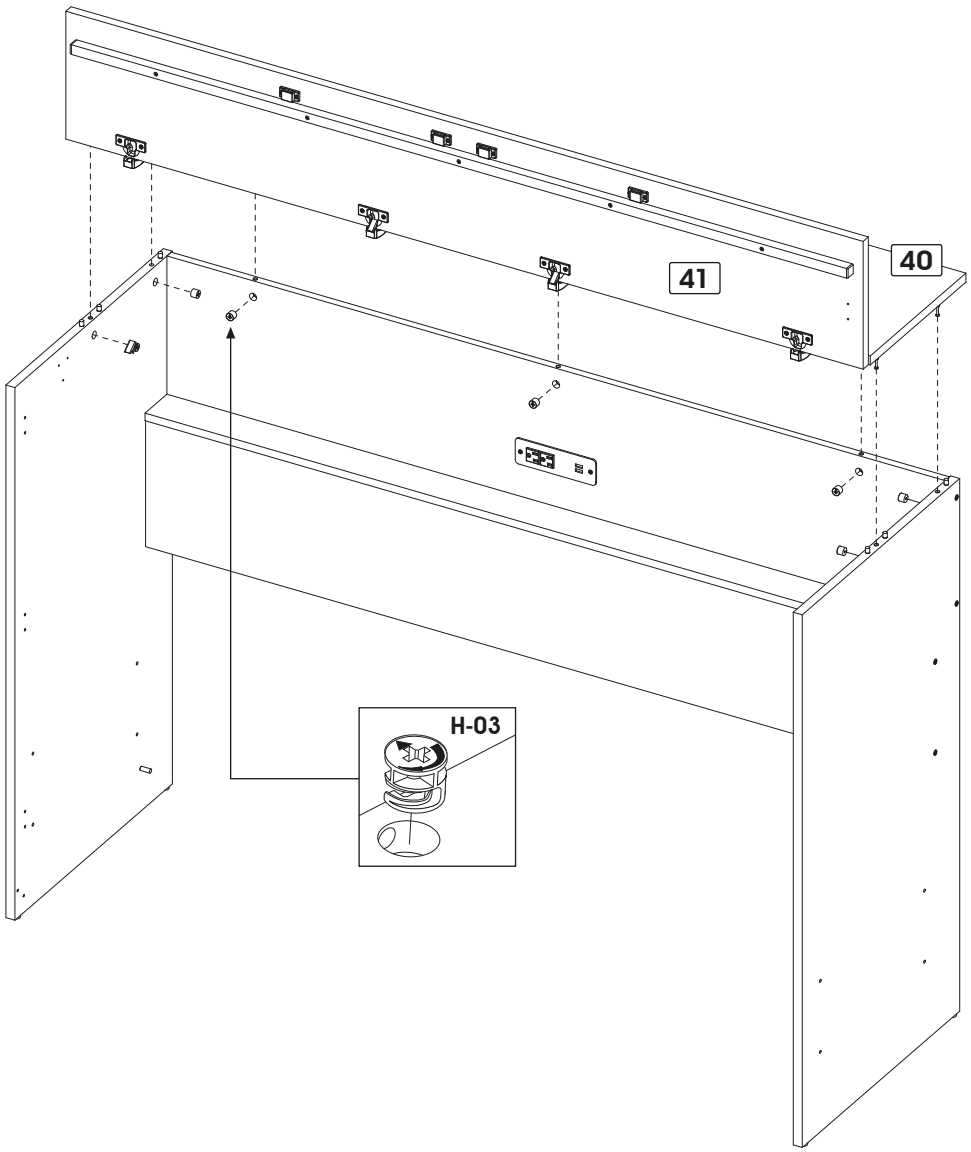

6

Code / Código	H-03
Qty / Qté / Cant.	**x 7**

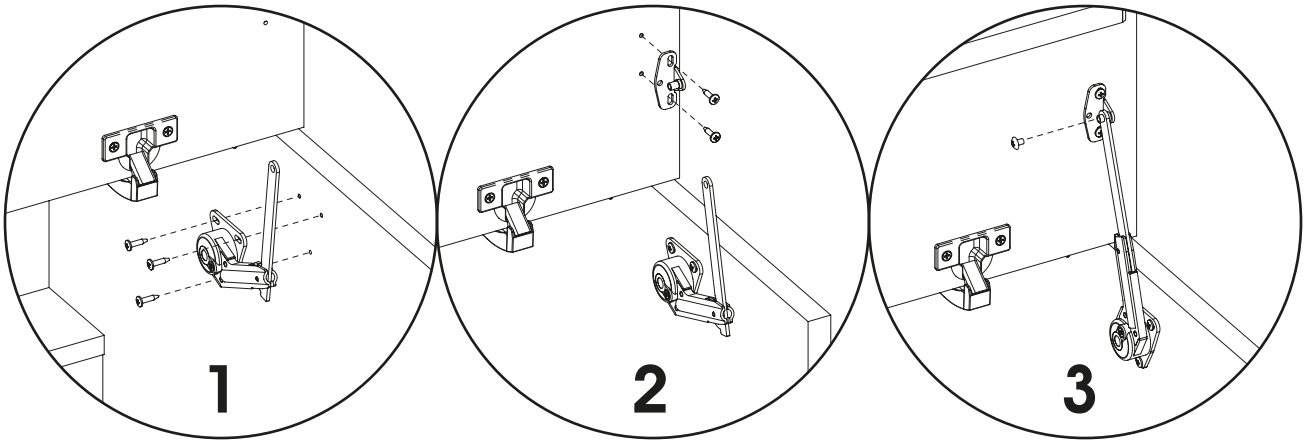

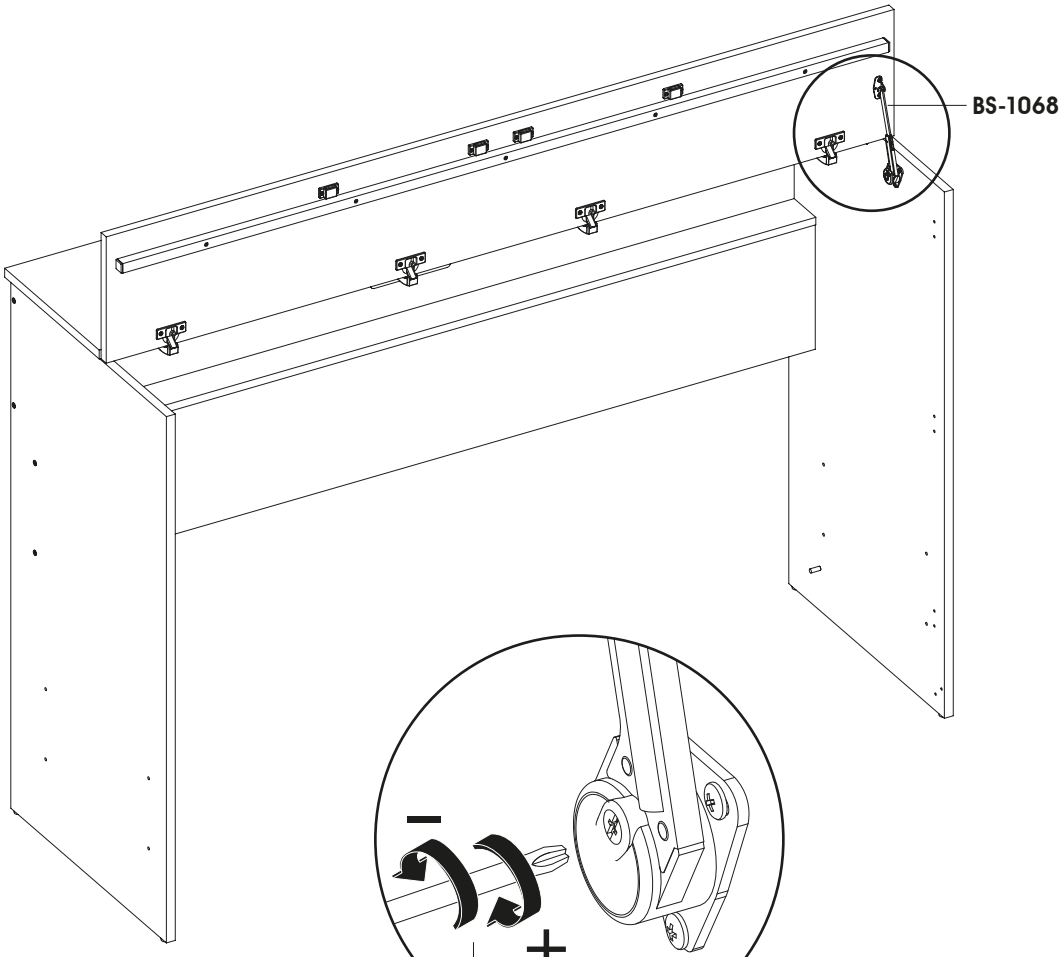

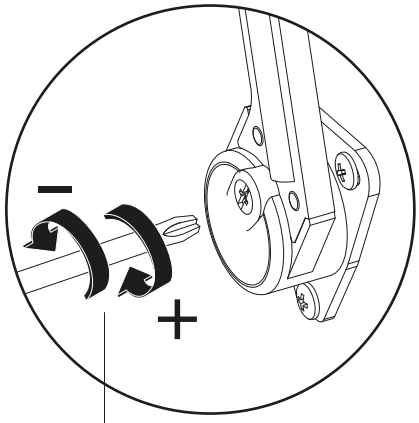

Adjust the tension
Ajuster la tension
Ajustar la tension

7

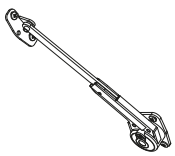

Code / Código	BS-1068R
Qty / Qté / Cant.	**x 1**

1

Place the cabinet in its final position in the room.

Placer le cabinet dans sa position dans la pièce.

Coloque el gabinete en su posición final en la habitación.

2

Push the KI-1076 inside the cabinet.

Pousser le KI-1076 à l'intérieur du cabinet.

Empuje el KI-1076 dentro del gabinete.

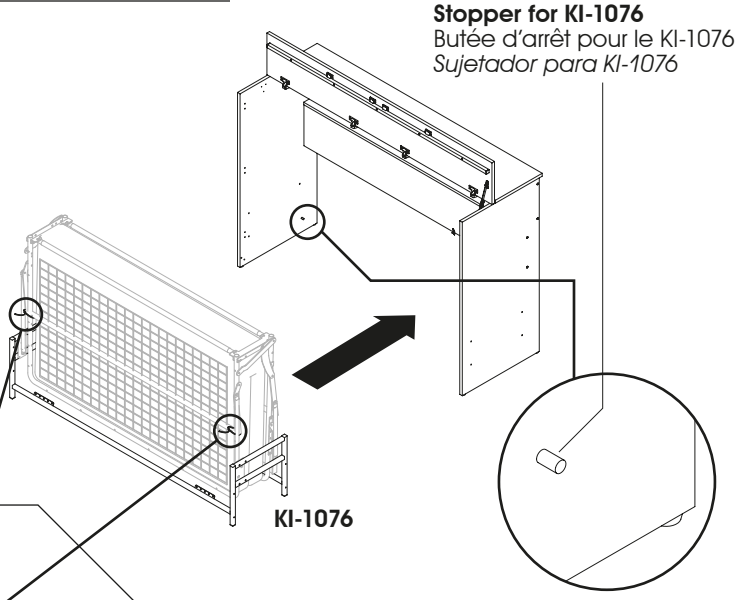

3 IMPORTANT / IMPORTANTE

DO NOT remove the fasteners (tie wraps) until you have completed this step.

NE PAS enlever les attaches (tie wraps) avant d'avoir complété cette étape.

NO retire los sujetadores (tie wraps) hasta que haya completado este paso.

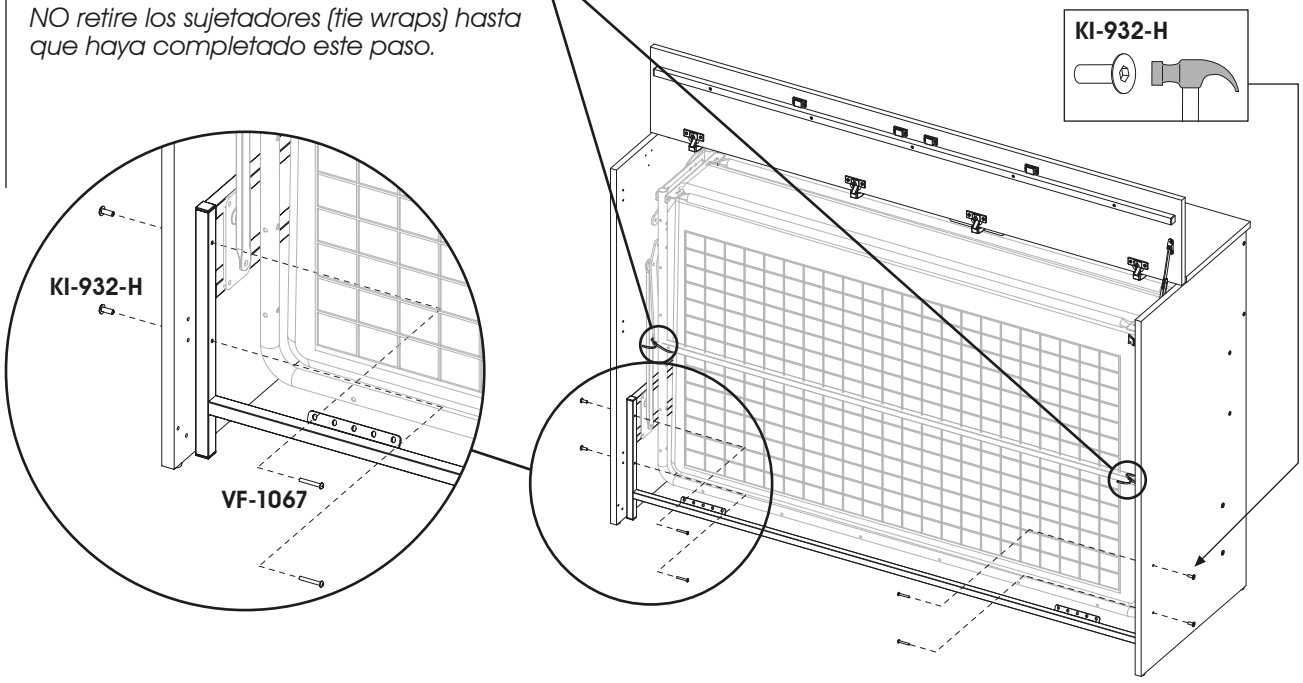

4

Properly level your furniture using the adjustable legs.

Bien niveler votre meuble en utilisant les patins niveleurs.

Nivele su mueble adecuadamente utilizando las patas ajustables.

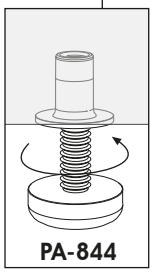

8

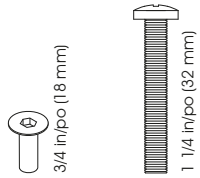

Code / Código	KI-932-H	VF-1067
Qty / Qté / Cant.	**x 4**	**x 4**

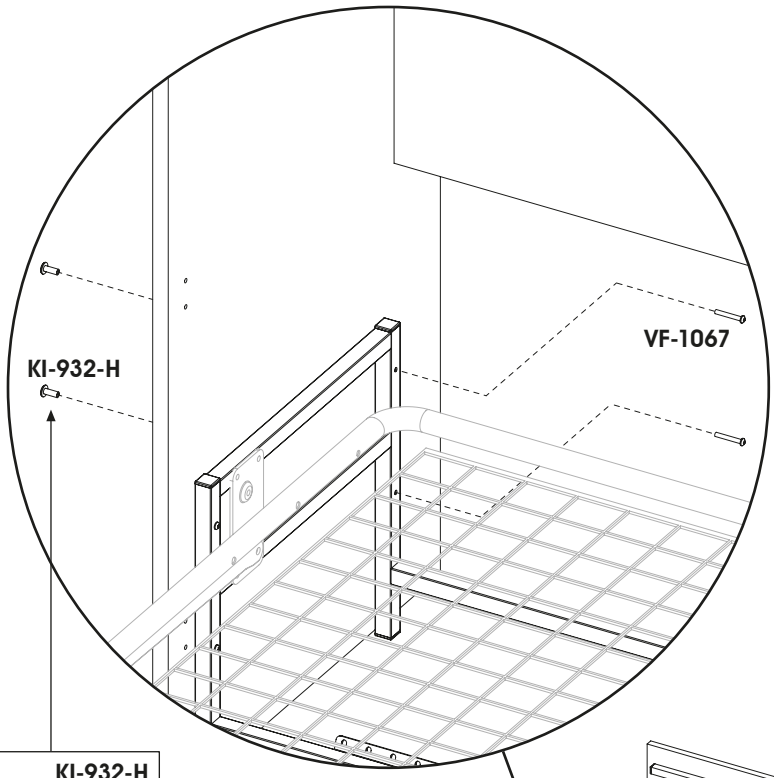

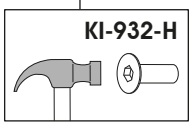

CAUTION MAY TIP
ATTENTION RISQUE DE BASCULE
PRECAUCIÓN PUEDE INCLINARNSTALACIÓN

ST-760

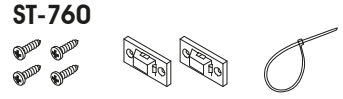

Please properly install the safety bracket following the directions provided on its hardware bag.

Veuillez bien installer les ferronneries d'attaches selon les instructions fournies sur le sac de cette quincaillerie.

Instale los dispositivos de anclaje de acuerdo con las instrucciones de la bolsa de tornillería correspondiente.

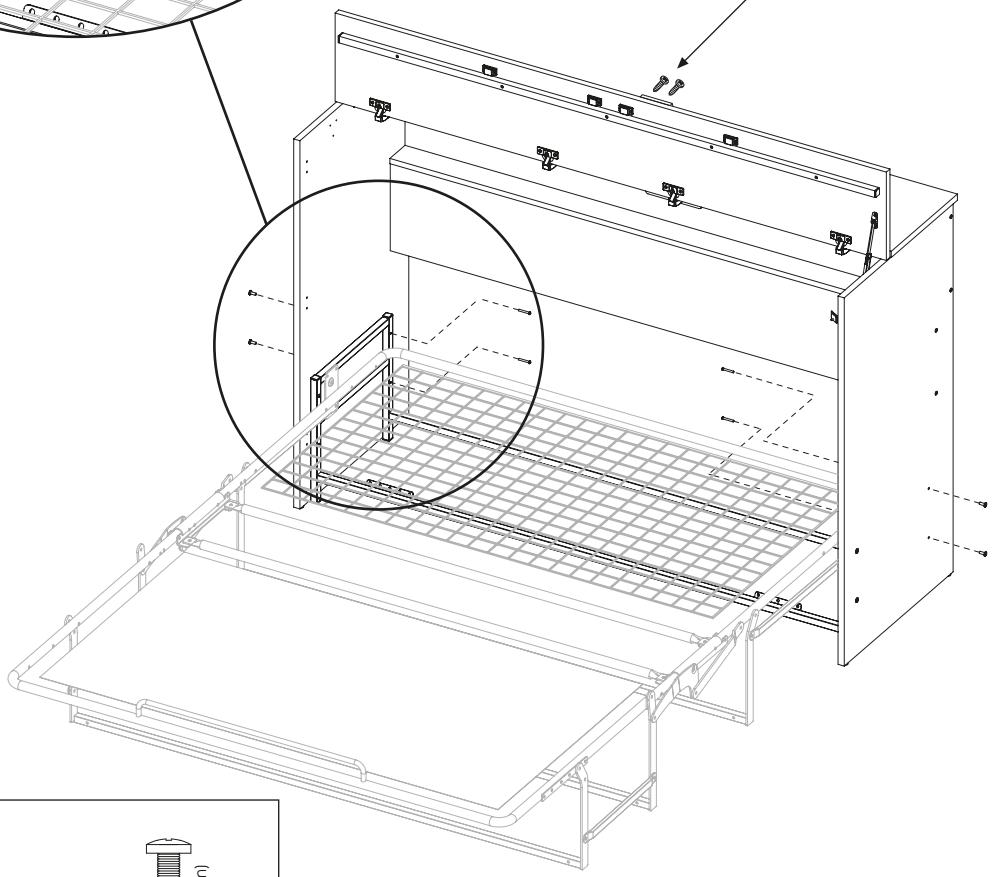

9

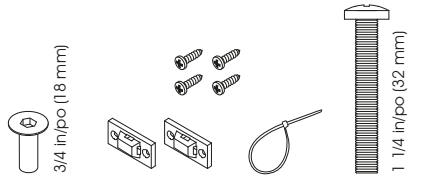

Code / Código	KI-932-H	ST-760	VF-1067
Qty / Qté / Cant.	**x 4**	**x 1**	**x 4**

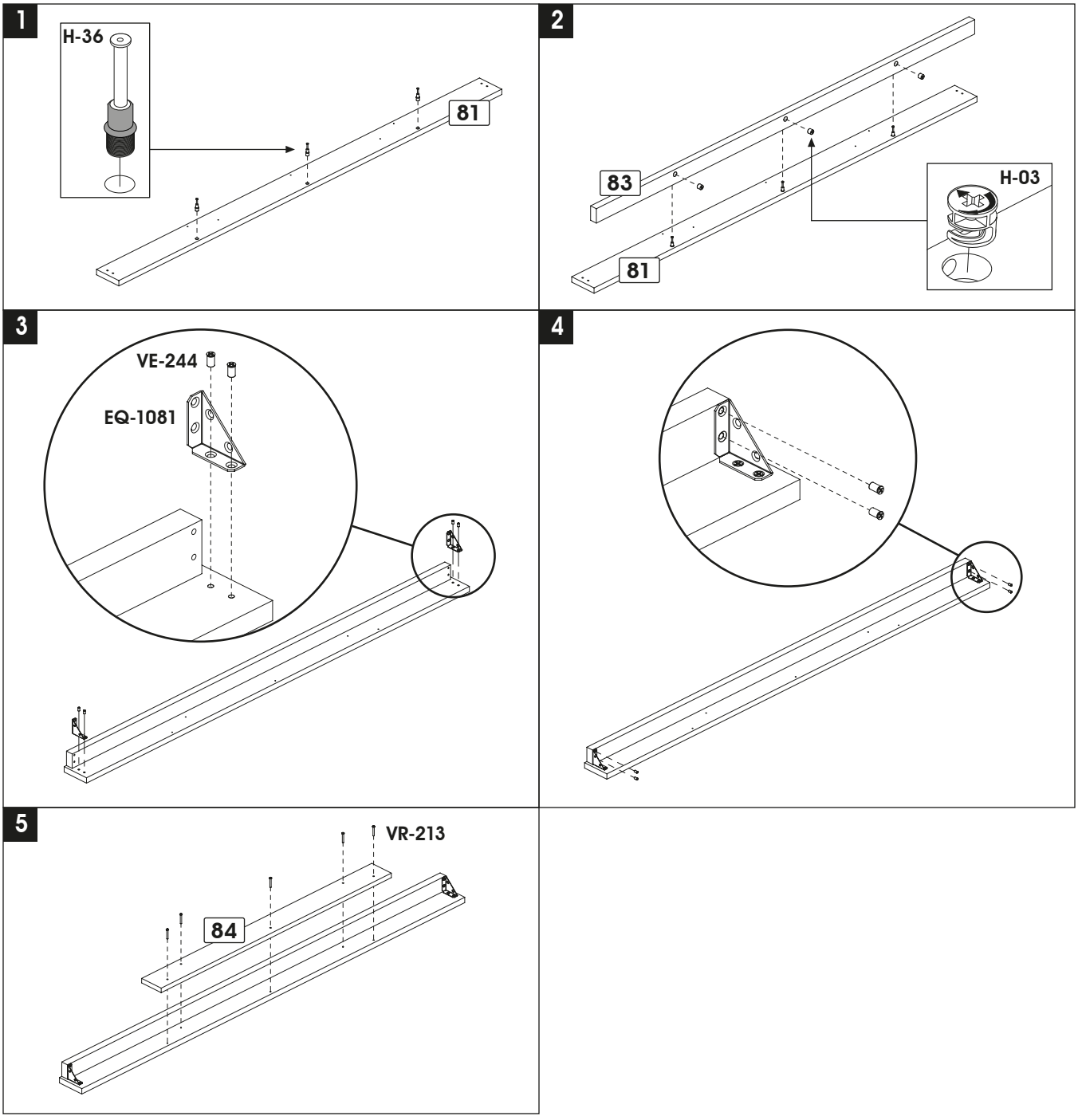

10

		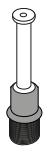	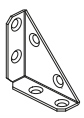	3/8 in/po (10 mm)	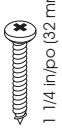 1 1/4 in/po (32 mm)
Code / Código	H-03	H-36	EQ-1081	VE-244	VR-213
Qty / Qté / Cant.	**x 3**	**x 3**	**x 2**	**x 8**	**x 5**

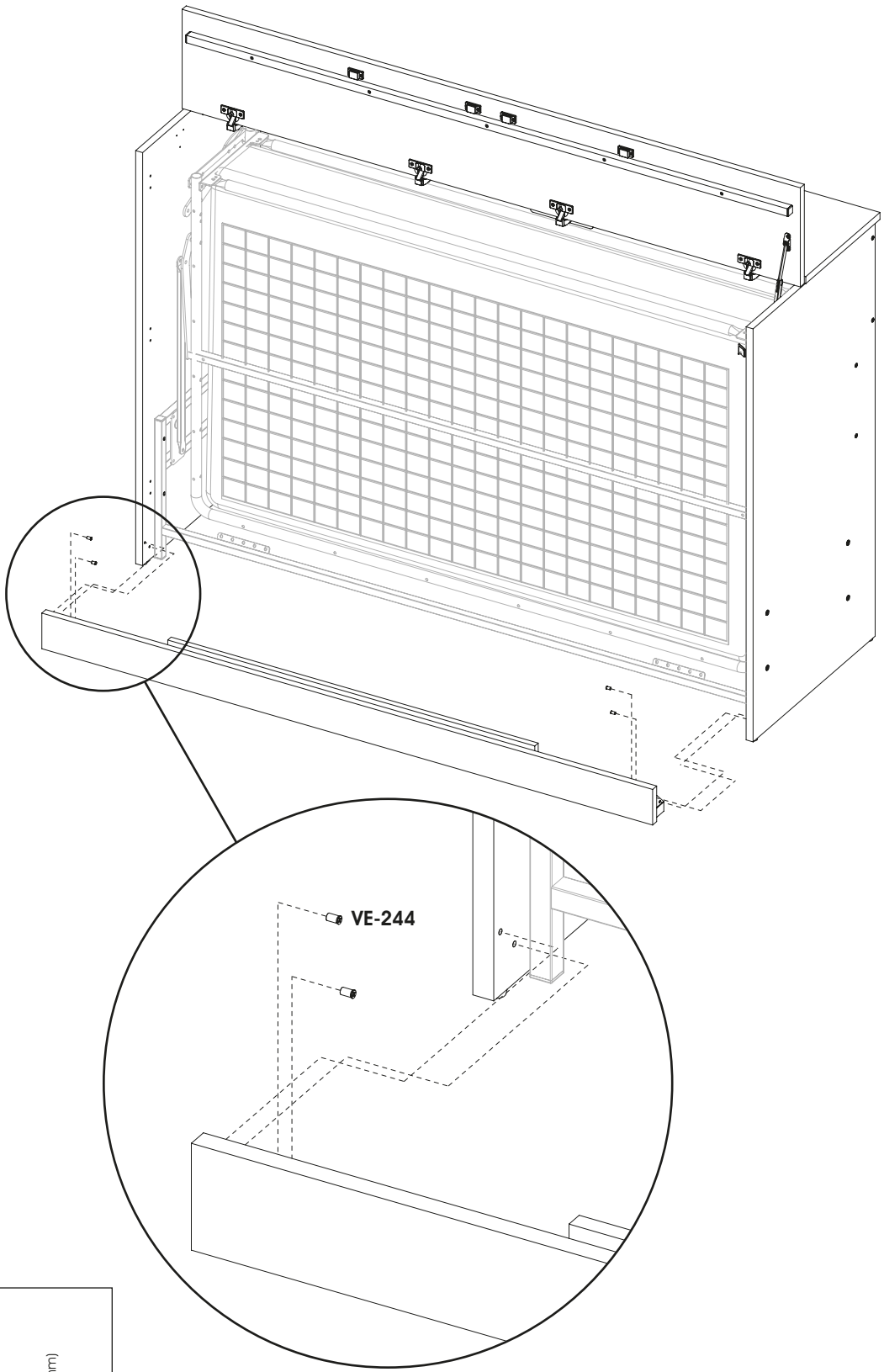

11

Code / Código	VE-244
Qty / Qté / Cant.	**x 4**

1

2x

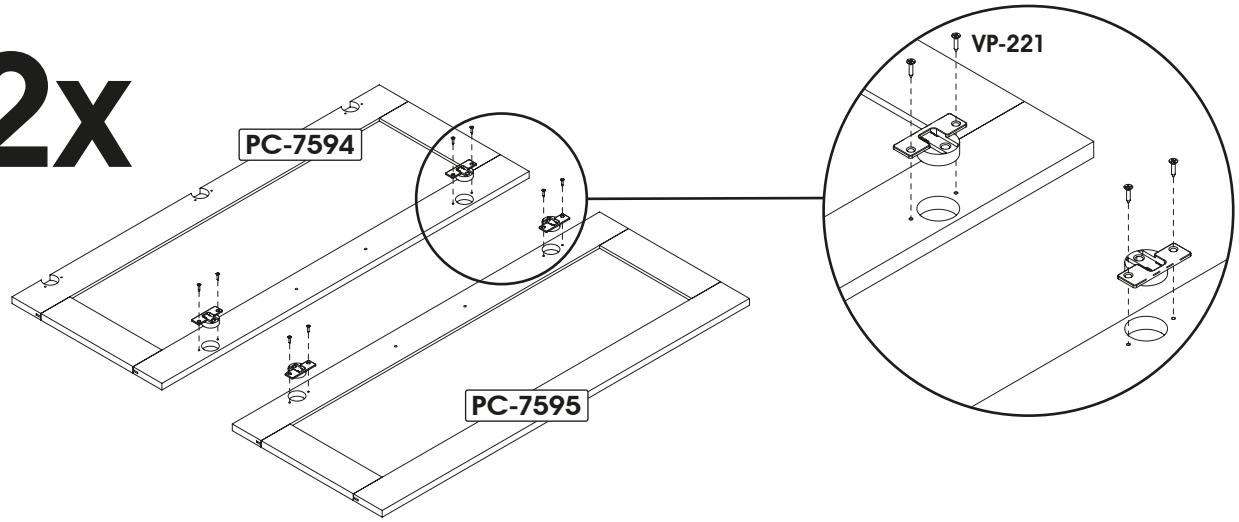

2

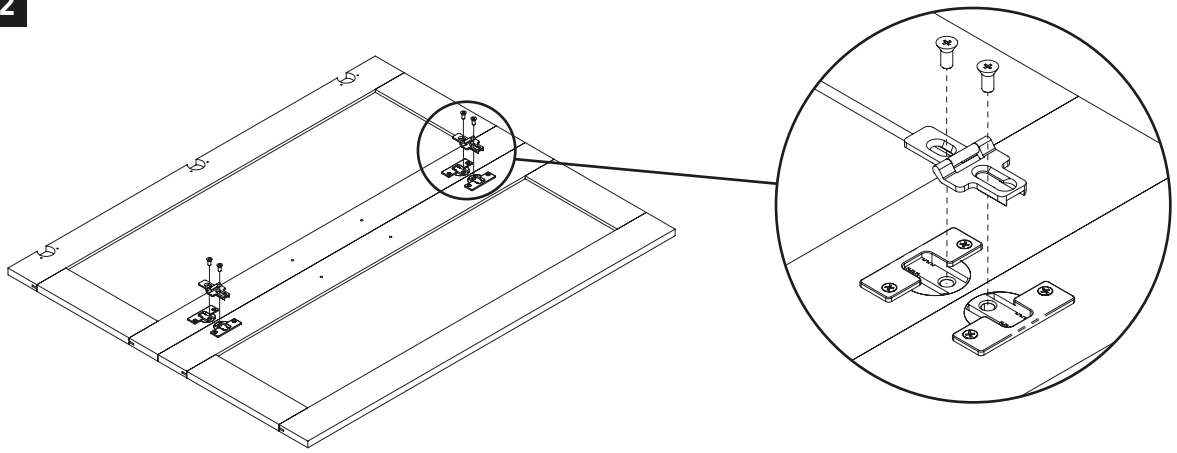

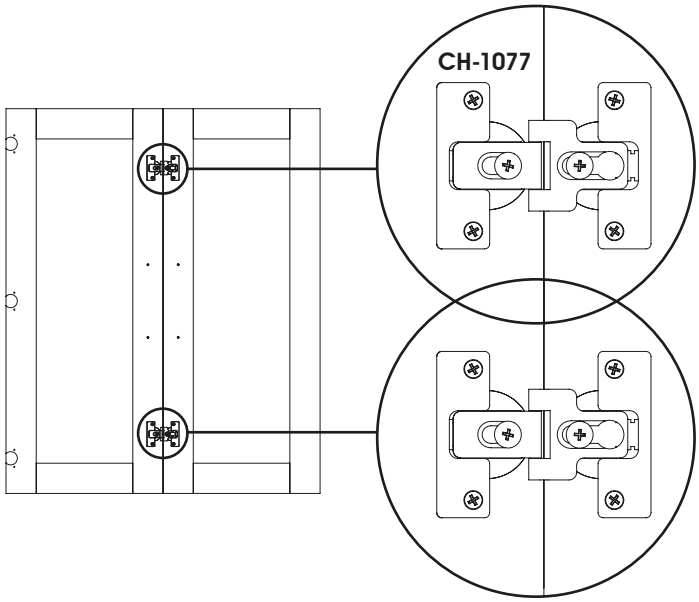

12

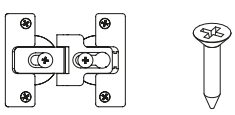

Code / Código	CH-1077	VP-221
Qty / Qté / Cant.	**x 4**	**x 16**

1

1

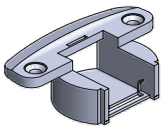

CH-1078

6x

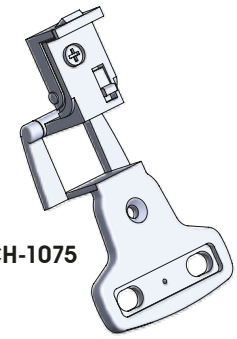

CH-1075

2

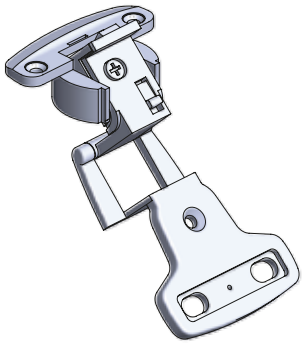

3

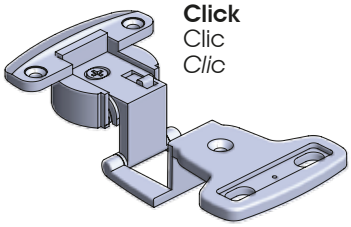

Click
Clic
Clic

2

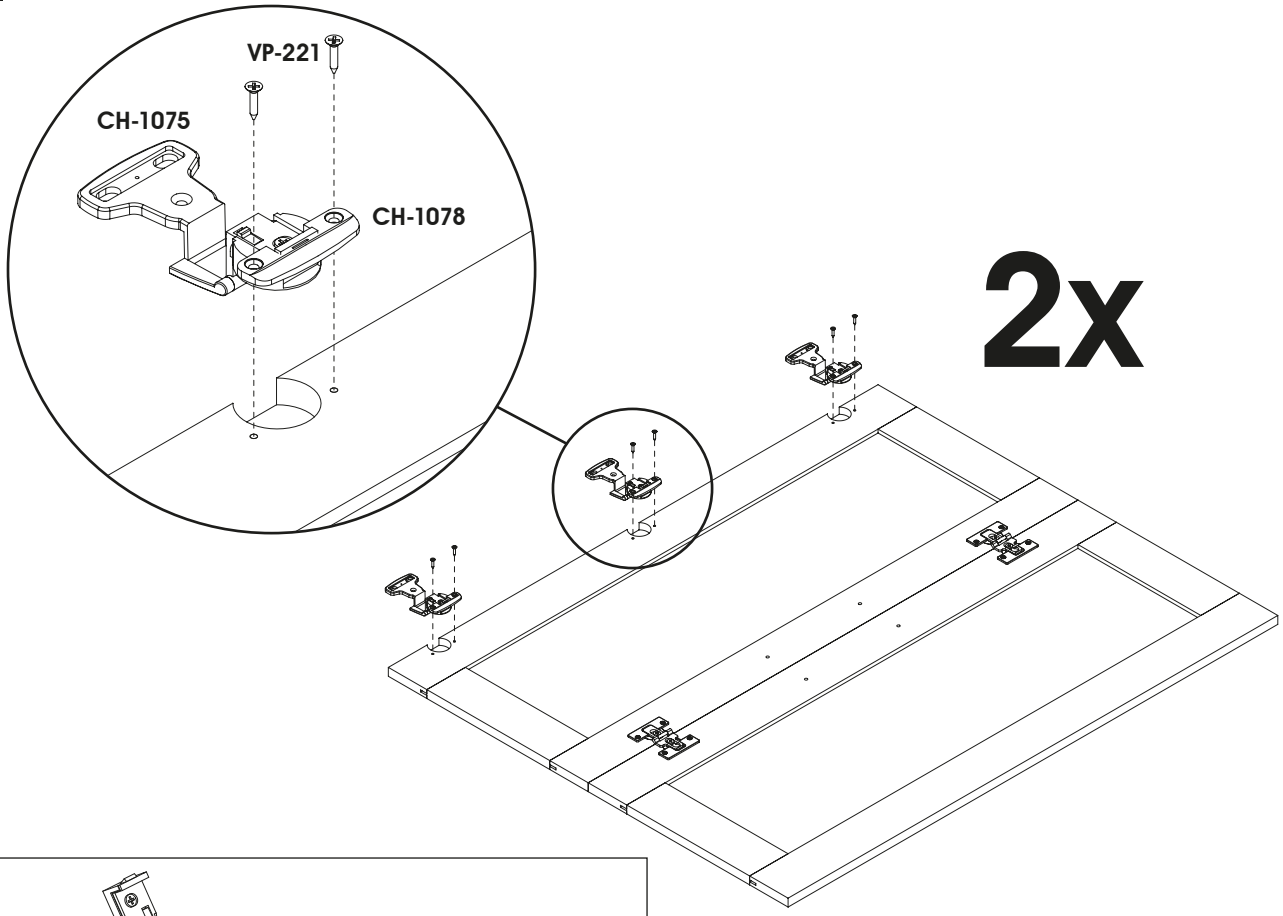

13

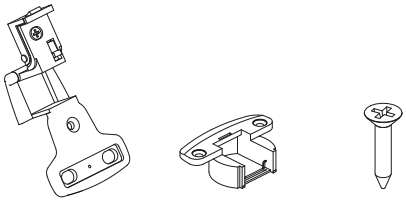

Code / Código	CH-1075	CH-1078	VP-221
Qty / Qté / Cant.	**x 6**	**x 6**	**x 12**

1

2x

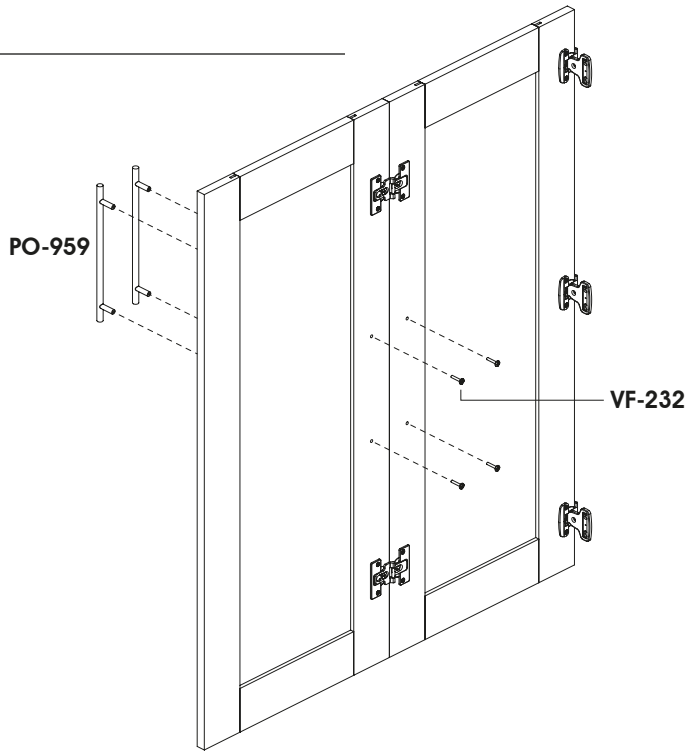

2

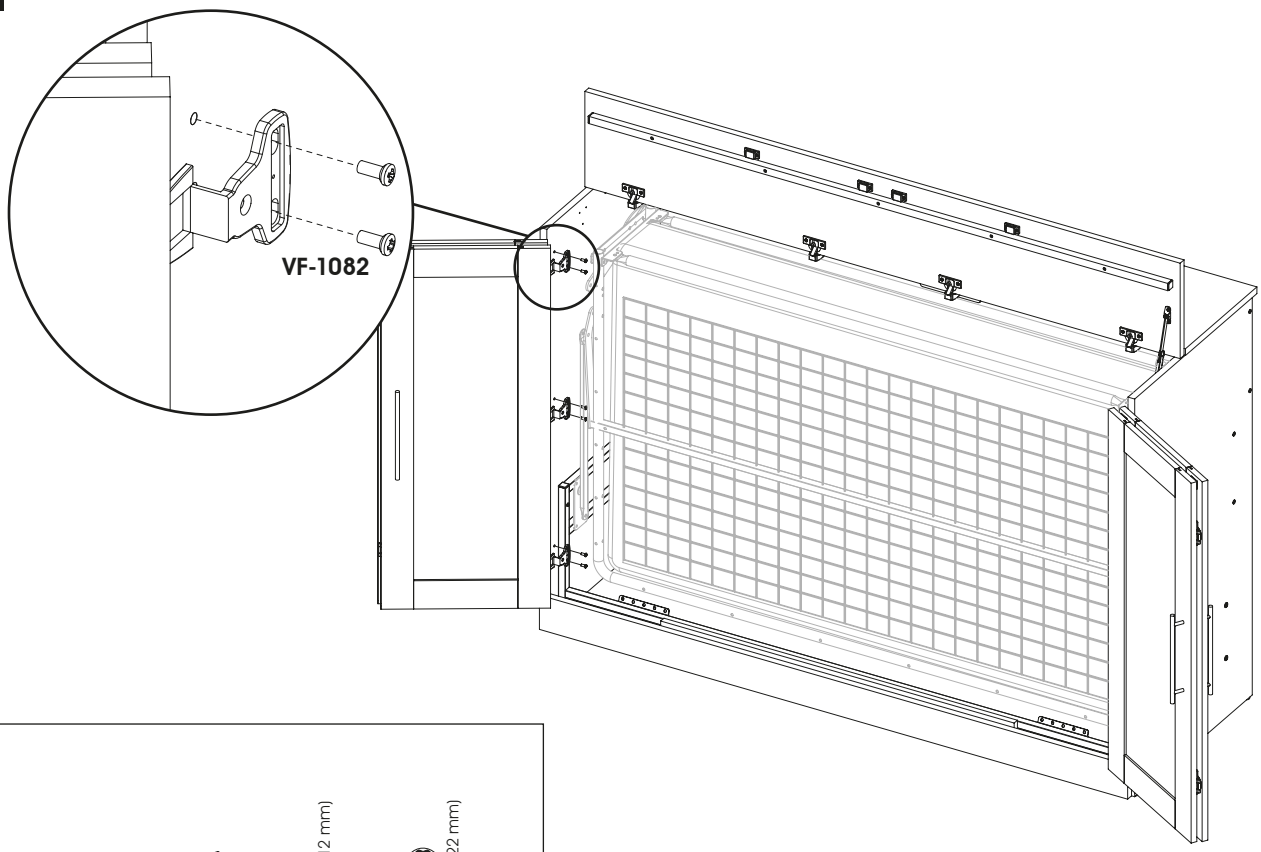

14

		1/2 in/po (12 mm)	7/8 in/po (22 mm)
Code / Código	PO-959	VE-1082	VF-232
Qty / Qté / Cant.	**x 4**	**x 12**	**x 8**

1

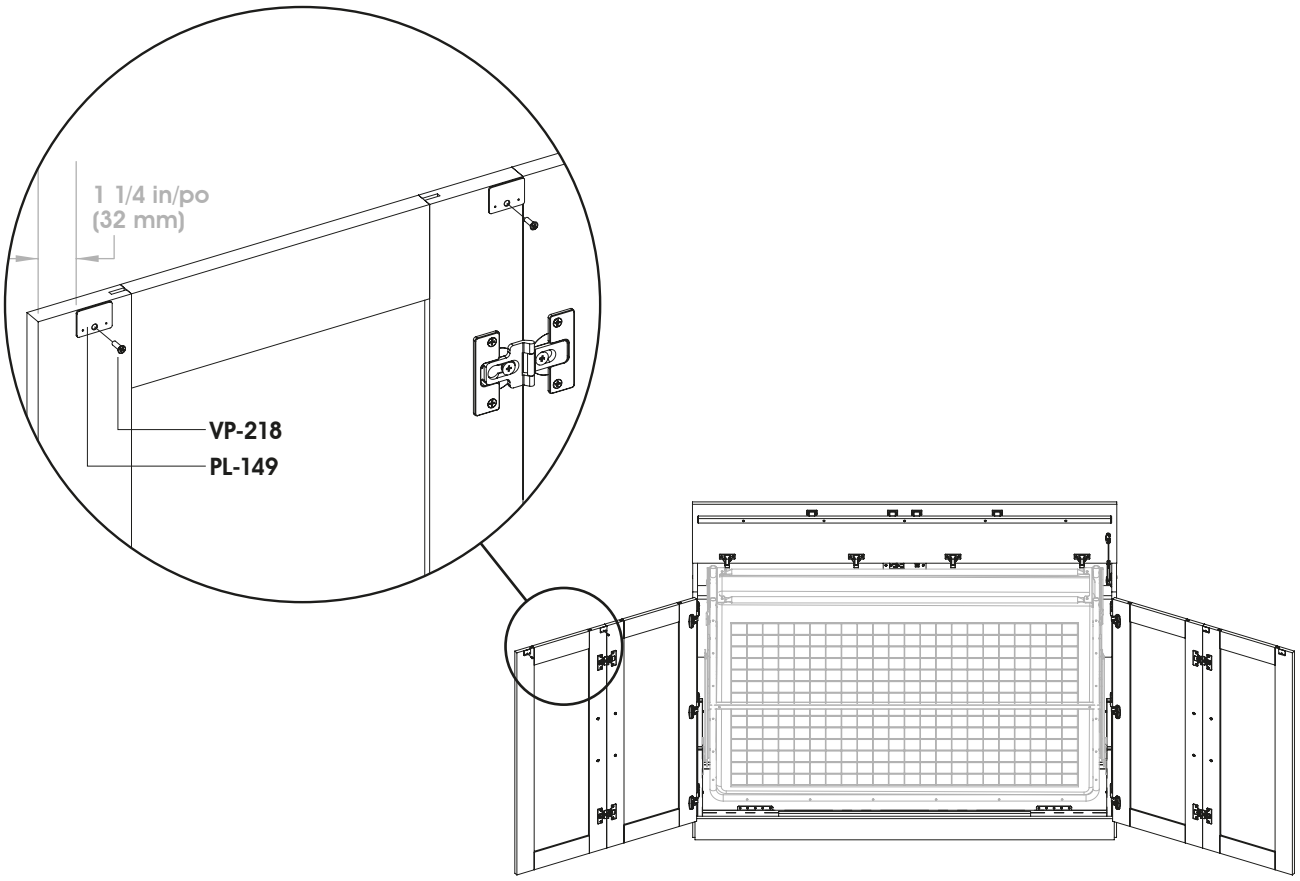

2

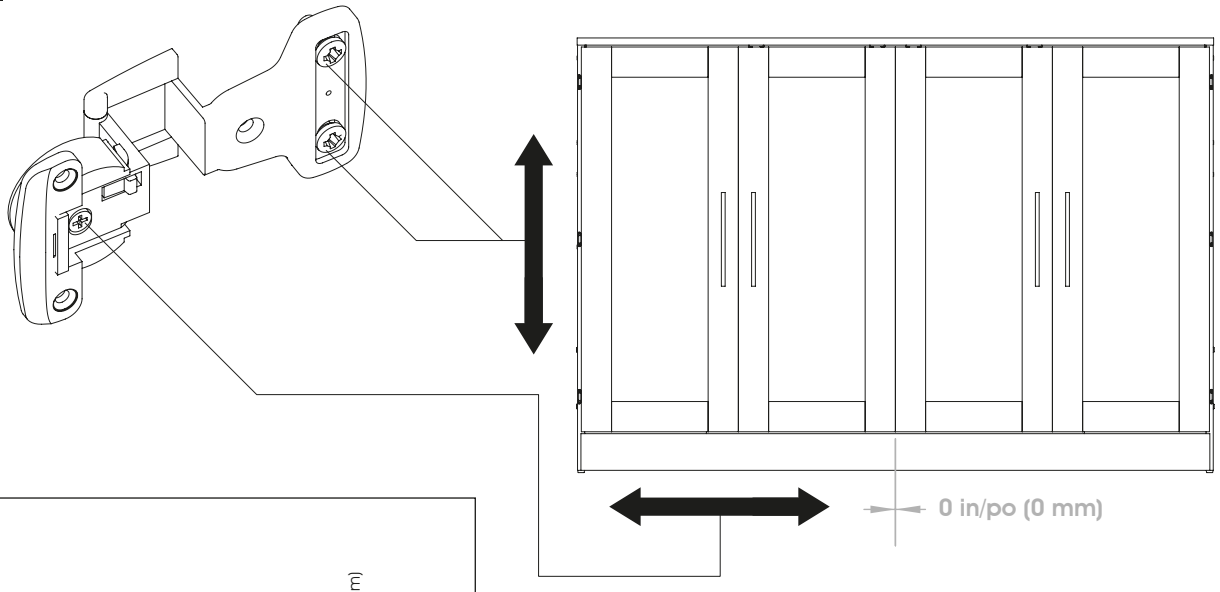

15

Code / Código	PL-149	VP-218
Qty / Qté / Cant.	**x 4**	**x 8**

Follow these steps
TO OPEN

Respecter ces étapes
POUR OUVRIR

Siga estos pasos
PARA ABRIR

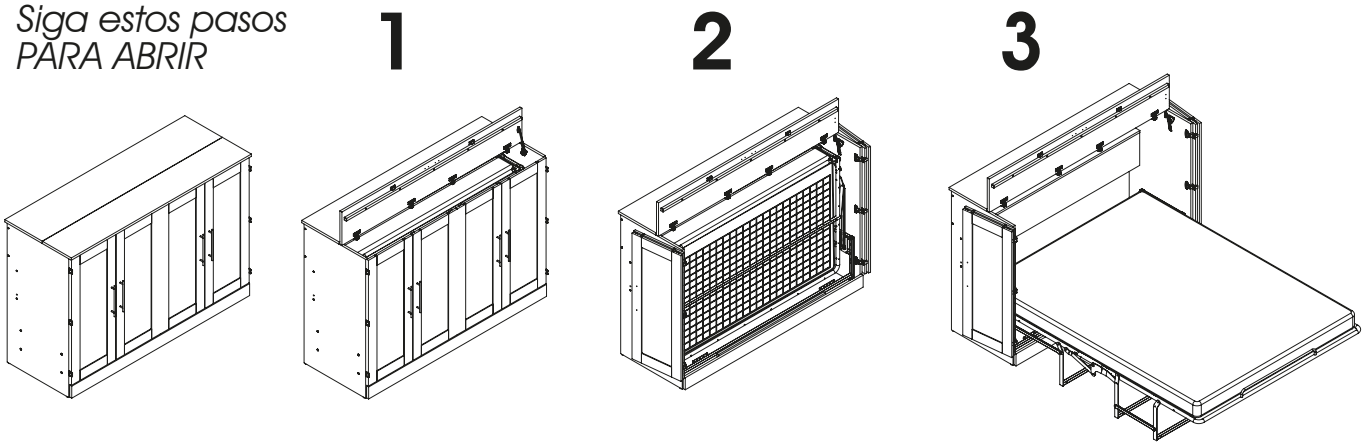

Follow these steps
TO CLOSE

Respecter ces étapes
POUR FERMER

Siga estos pasos
PARA CERRAR

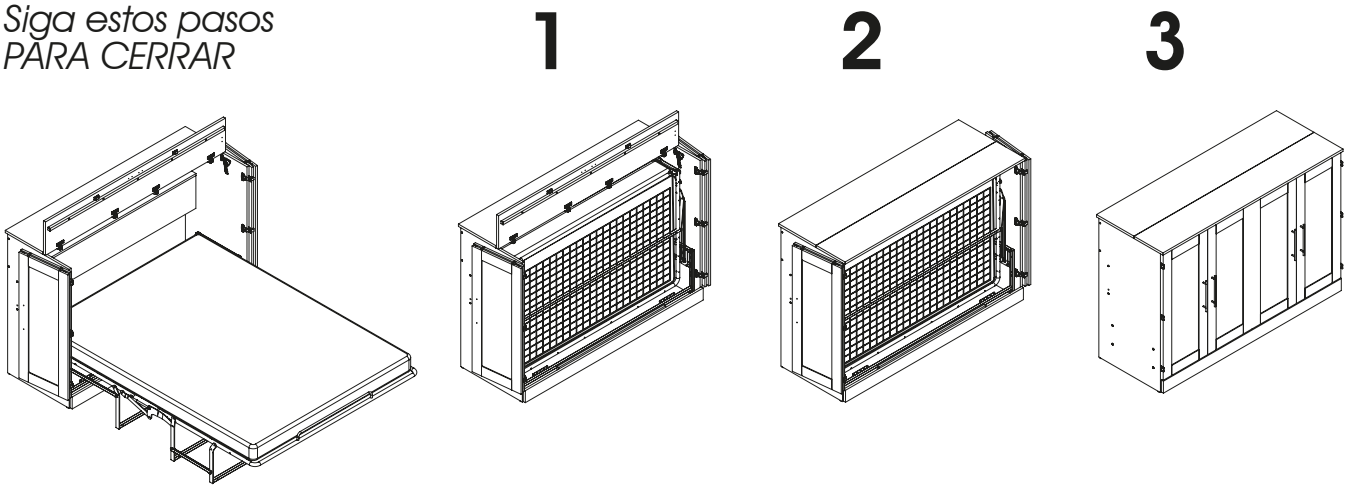

IMPORTANT NOTICE / NOTE IMPORTANTE / *NOTA IMPORTANTE*

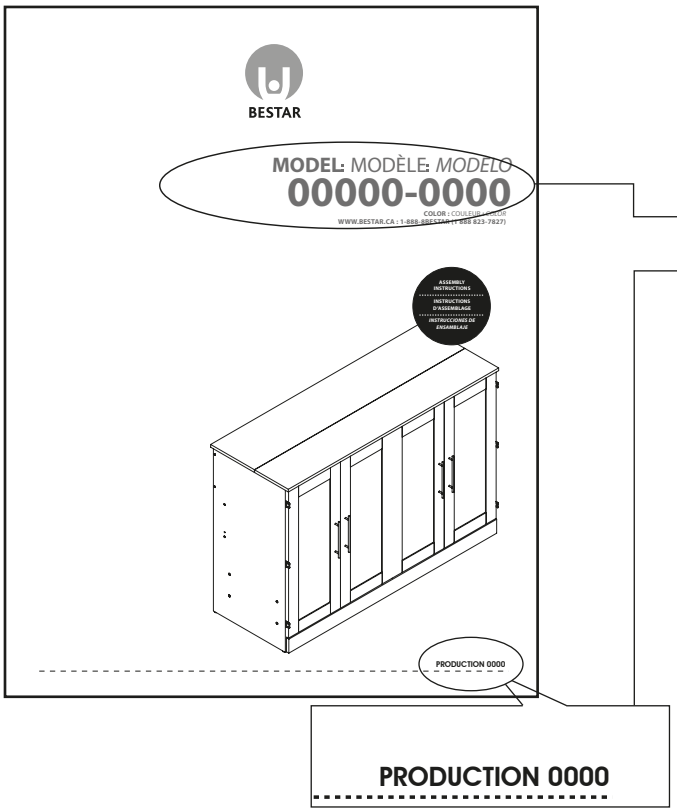

To better serve you!
Pour mieux vous servir!

BESTAR

Model / Modèle: _____

Production Number
Numéro de production: _____

Customer Service
Service à la clientèle **1-888-823-7827**

For future reference and to allow us to serve you better, please complete the self-adhesive sticker and apply it in an accessible space such as under shelf.

Pour que nous puissions mieux vous servir en cas de besoin, veuillez compléter l'autocollant et l'apposer dans un endroit facilement accessible tel que le dessous d'une tablette.

Para futuras referencias y un mejor servicio, por favor pegue la etiqueta adhesiva en un espacio accesible. Por ejemplo, la parte interior del estante

PRODUCT CARE / ENTRETIEN DU PRODUIT / *MANTENIMIENTO DEL PRODUCTO*

Avoid placing the furniture in the sunlight or near a source of heat. Use a soft dry cloth for dusting.
To clean heavy dirt, use a cloth dipped in a solution of mild detergent and water.
Avoid leaving wet objects on the surface or using commercial chemical cleaning products.

Évitez d'exposer le meuble au soleil ou près de toute source de chaleur. Pour le nettoyage, utilisez un chiffon doux et sec.
Pour la grosse saleté, utilisez un chiffon humidifié avec un peu de détergent dilué dans l'eau.
Évitez de laisser des objets mouillés sur la surface de votre meuble ou d'utiliser des nettoyants chimiques.

Evite exponer el mueble al sol o las fuentes de calor. Para limpiarlo, utilice un paño suave y seco.
Para limpiar las manchas rebeldes, utilice un trapo húmedo con un poco de detergente diluido en agua.
No deje objetos mojados encima del mueble ni utilice limpiadores que contengan productos químicos.

CONGRATULATIONS! YOU ARE NOW THE OWNER OF A QUALITY PRODUCT
FÉLICITATIONS! VOUS AVEZ MAINTENANT EN VOTRE POSSESSION UN PRODUIT DE QUALITÉ
FELICITACIONES! AHORA ES USTED DUEÑO DE UN PRODUCTO DE CALIDAD.

For more information or to discover our new products
Pour toute information ou pour découvrir nos nouveaux produits
Para obtener más información o para obtener nuevos productos

www.bestar.ca

FOR LONG TIME
POUR LONGTEMPS
POR MUCHO TIEMPO

OUR FURNITURE IS GARANTEED FOR 10 YEARS. NO MATTER THE PROBLEM, OUR CUSTOMER SERVICE IS THERE FOR YOU.
NOS MEUBLES SONT GARANTIS POUR 10 ANS. PEU IMPORTE LE PROBLÈME, N'HÉSITEZ PAS À COMMUNIQUER AVEC NOTRE SERVICE À LA CLIENTÈLE.
NUESTROS MUEBLES TIENEN UNA GARANTIA DE 10 AÑOS. NO IMPORTA EL PROBLEMA, COMUNIQUE CON NUESTRO SERVICIO À CLIENTE.

WWW.BESTAR.CA

BESTAR

The new logo shows an open and radiant person. It also evokes the past of BESTAR, the fact that we were the first manufacturer of ready-to-assemble furniture to design U-Shape furniture. Finally, if you take the logo in its simplest form, it shows that BESTAR is there for its employees, for its customers and for its consumers, "BESTAR is there for you (U)".

Le nouveau logo illustre un personnage ouvert et rayonnant. Il évoque également le passé de BESTAR qui fut le premier manufacturier de meubles prêt-à-assembler à concevoir des bureaux en forme de «U». Finalement, si on prend le logo sous sa forme la plus simple, il rappelle que BESTAR est présent pour ses employés, ses clients et ses consommateurs.

El logotipo ilustra un personaje radiante y con los brazos abiertos. También evoca el pasado ya que Bestar fué el primer fabricante de muebles listos para ensamblar con sus escritorios en forma de "U". Finalmente en su forma màs simple, nos recuerda que Bestar está siempre ahí para sus empleados, sus clientes y sus consumidores. "Bestar está ahí por USTED (U)".